KOVOPLAST
CHLUMEC NAD CIDLINOU

КАТАЛОГ РУЧНОГО НАСОСНОГО ОБЛАДНАННЯ



Традиційне **чеське виробництво**

Якісний **чеський чавун**

Тривалий **термін служби**

KOVOPLAST CHLUMEC NAD CIDLINOU, a.s.

Компанія «Kovoplast Chlumec nad Cidlinou, a.s.» є традиційним виробником чавунних помп і насосів вже більше 70 років.

Виробництво ручного насосного обладнання здійснюється безпосередньо в місті Хлумець-над-Цидліноу. Ми постачаємо комплектні ручні насоси та помпи. Звичайно, ми також пропонуємо широкий асортимент запасних деталей для всього спектру насосного обладнання.

Чеський продукт із традиціями, який прослужить Вам десятиліттями.



Приклад реалізації нового колодязя зі СТАНДАРТНИМ Т-ПОДІБНИМ -НАСОСОМ в саду.

ЗМІСТ

Як вибрати насос 4

Помпи і насоси для підняття і подачі води з глибини до 7м 5

Помпи і насоси для підняття і подачі води з глибини до 30 м 12

Установка для занурення на глибину 16

Всмоктувальні кошики 18

Ручний мембранний насос 20

Чавунна пколонка 21

Списовидні наконечники 21

Таблиці назв та кодів для замовлення 22

ЯК ВИБРАТИ НАСОС

Насоси для кожного саду

Ручні насоси можуть перекачувати воду з глибини до **30 м**. Глибина всмоктування — це відстань від верхньої мертвої точки поршня (найвищого положення поршня) до всмоктувального кошика, який завжди знаходиться на відстані не менше 30 см від дна колодязя. Таким чином, глибина всмоктування може становити від 0 м до 30 м.

У наш час, коли періоди без опадів стають все довшими, а рівень води в колодязі опускається нижче, аніж раніше, корисно стежити за рівнем води в колодязі. Іноді недостатньо замінити насос і всмоктувальну трубу, натомість колодязь необхідно поглибити.

Перше, що потрібно знати, щоб вибрати правильний тип насоса — це глибина колодязя.

Другий показник — це спосіб його використання: чи достатньо вільного витоку води (у відро, лійку), чи воду потрібно кудись подавати під тиском (полив саду, подача води на висоту). Напірні насоси та помпи — NP 75 T, СТАНДАРТ T і двоциліндровий насос LILA — використовуються для поливу або подачі води на відстань.

Перед зимою ми рекомендуємо надійно захистити чавунний ручний насос від морозу, щоб запобігти його пошкодженню. Помпи та насоси, у яких наявний поршень в корпусі (водорозбірній колонці), взимку краще знімати з кришки колодязя.

АСОРТИМЕНТ НАСОСНИХ ТЕХНОЛОГІЙ



NP 75 *круглий фланець* | NP 75 *бічний фланець* | NP 75 *Ностальгічний* | NP 75 LK 211 | NP 90 *круглий фланець* | NP 75 T *ручний насос* | LILA 75 *ручний двоциліндровий насос* | HP 75 *насос-колонка Ностальгічний*

- ВІДКАЧУВАННЯ З ГЛИБИНИ ДО 7 м -



СТАНДАРТ II *ручний насос-колонка* | СТАНДАРТ T *ручний насос-колонка*

- ДО 30 м -

КОЛОДЯЗЬ

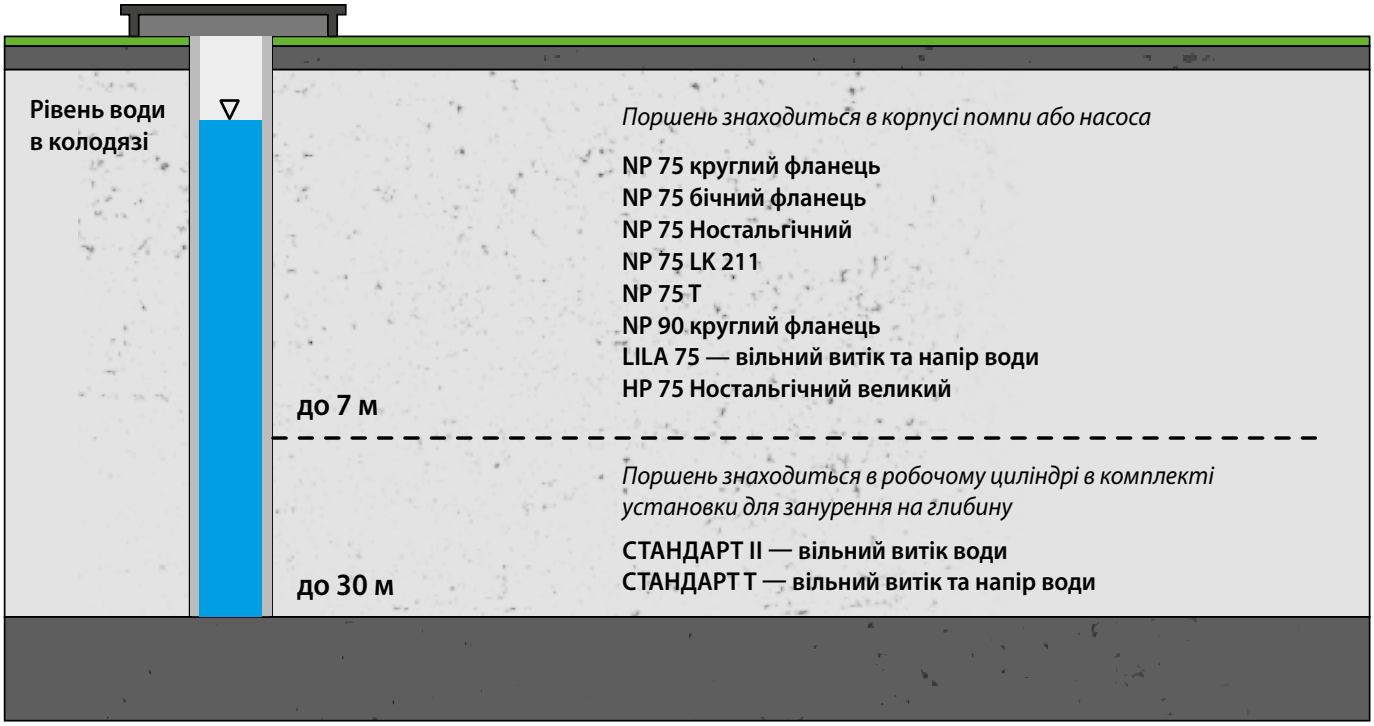

ПОМПИ ТА НАСОСИ ДЛЯ ПІДНЯТТЯ ТА ПОДАЧІ ВОДИ З ГЛИБИНИ ДО 7 м

Може використовуватися для викопаних або пробурених свердловин максимальною глибиною до 7 метрів

РУЧНІ НАСОСИ-КОЛОНКИ НИЗЬКІ — ТИП NP

У цих насосах робочий поршень розташований в корпусі насоса, тому їх можна монтувати як на кришку колодязя, так і не на колодязь. Вони призначені для перекачування технічної води без механічних домішок з температурою до 40 °C. Всмоктувальна труба може бути металевою або пластиковою, з кількома вигинами та колінами, але обов'язково добре ущільненою.

МОЖЛИВІСТЬ ВИКОРИСТАННЯ РУЧНИХ НАСОСІВ ТИПУ NP

NP 75
NP 75 LK211
NP 75 T
NP 90

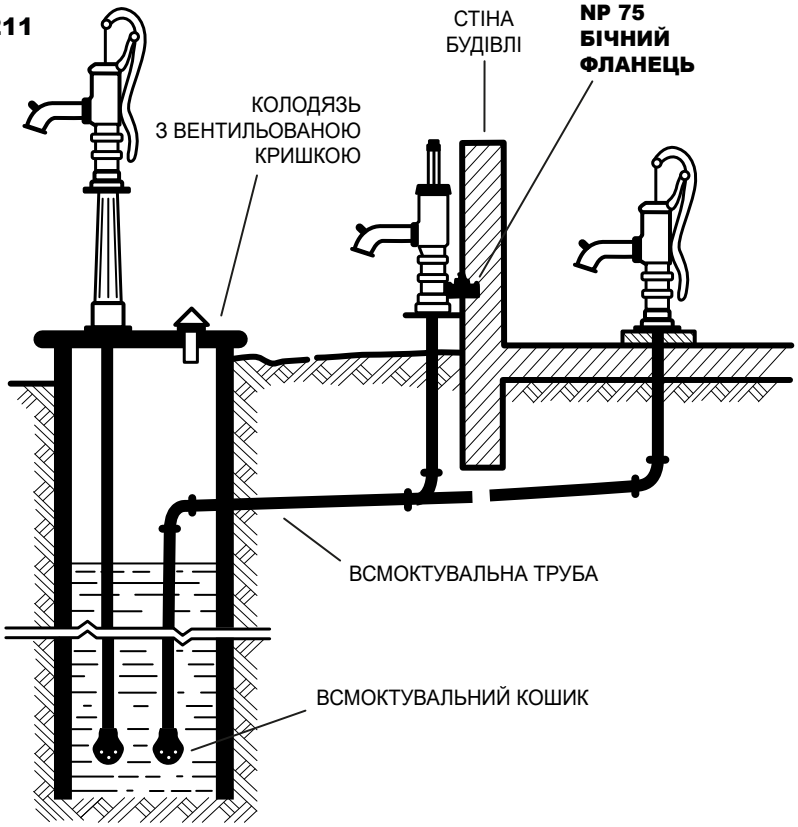

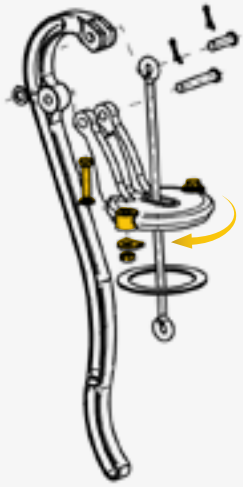

В насосів NP можна повернути важіль відповідно до ваших потреб для зручного перекачування води ручкою та бажаного зовнішнього вигляду насоса на колодязі. Поворот важеля можливий на всіх типах ручних насосів NP окрім NP LK 211.

Таблиця технічної інформації для ручних насосів типу NP

РУЧНИЙ НАСОС ТИПУ NP	NP 75	NP 75 LK 211	NP 75 Несталь-гічний	NP 75 T	NP 90
Кількість переміщуваної води (л/хв)	28	28	28	28	40
Число подвоєних ходів за хвилину	40	40	40	40	40
Максимальна глибина всмоктування (м)	7	7	7	7	7
Внутрішній діаметр циліндра (мм)	75	75	75	75	90
Хід поршня (мм)	160	160	160	160	160
Висота напору (м)	-	-	-	10	-
A (мм)	680	650	680	740	735
B (мм)	237	237	237	237	250
C (мм)	320	320	320	320	325
D (мм)	134	134	134	134	156
Приєднувальна різьба на фланці насоса G"	5/4"	5/4"	5/4"	5/4"	6/4"
Різьба штуцера на витоку G"	-	-	-	1"	-
Вага насоса (кг)	15,6	12,2	19,9	23,8	18,3

Розміри насосів NP

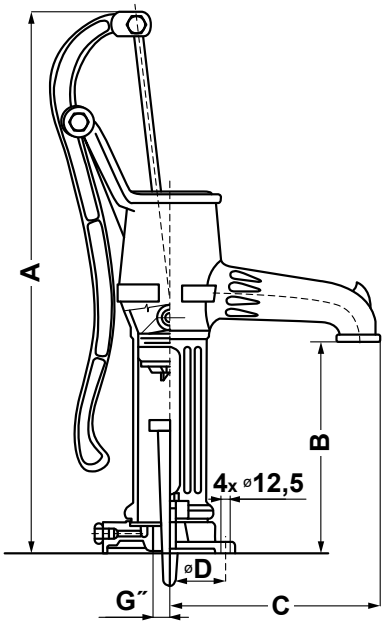

Ручний насос NP 75
КРУГЛИЙ ФЛАНЕЦЬ

На фланці насоса є гвинт для запобігання замерзанню, який дозволяє злити воду з корпусу насоса перед зимою.
До насоса можна придбати Підставку NP 75 висотою 640 мм.





Кольорове оформлення:
чорний / зелений



Ручний насос NP 75
БІЧНИЙ ФЛАНЕЦЬ

Бічний фланець насоса дозволяє закріпити його на стіні на необхідній висоті.







Кольорове оформлення:
зелений



Ручний насос NP 75 НОСТАЛЬГІЧНИЙ

Насос з орнаментом, що підкреслює його ностальгічний вигляд.

На фланці насоса є гвинт для запобігання замерзанню, який дозволяє злити воду з корпусу насоса перед зимою. Ви можете придбати до насоса Підставку NP 75 Ностальгічна висотою 640 мм, яка також оздоблена орнаментом.



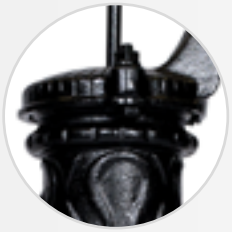



Кольорове оформлення:
чорний

Ручний насос NP 75 LK 211

Це наш найменший ручний насос.

Корпус насоса, гусак і верхня кришка — це одна лита деталь. На фланці насоса є гвинт для запобігання замерзанню, який дозволяє злити воду з корпусу насоса перед зимою. До насоса можна придбати Підставку NP 75.







Кольорове оформлення:
зелений

Ручний насос NP 75 T

NP 75 T — наш найменший напірний ручний насос, придатний для вільного виливу та напору води. Завдяки своїй напірній головці він може виштовхувати воду на висоту до 10 м над робочим поршнем, який знаходиться в його корпусі.







Кольорове оформлення:
зелений

Підставка NP 75



Кольорове оформлення:
чорний / зелений

Підставка NP 75 НОСТАЛЬГІЧНА



Кольорове оформлення:
чорний

Висота підставки 640 мм. Використовуючи підставку, не забудьте подовжити всмоктувальну трубу на довжину підставки.

Ручний насос NP 90 КРУГЛИЙ ФЛАНЕЦЬ

Фланець насоса без зливного клапана.
До насоса NP 90 немає можливості придбати підставку.
Кількість переміщуваної води на 12 л/хв більша, ніж у насоса NP 75.







Кольорове оформлення:
зелений

Ручний насос-колонка HP 75 НОСТАЛЬГІЧНИЙ

Робочий поршень розташований безпосередньо в корпусі насоса. Корпус і підставка доставляються разом як одне ціле і оздоблені орнаментом для ностальгічного вигляду насоса. Для повного і безпечного зливу води з насоса взимку необхідно придбати дренажне обладнання (кран, шток, хомут), яке не є складовою насоса.









Кольорове оформлення:
чорний

Таблиця технічної інформації
Ручний насос-колонка HP 75 НОСТАЛЬГІЧНИЙ

ТИП РУЧНОГО НАСОСА	HP 75 НОСТАЛЬГІЧНИЙ
Кількість переміщуваної води	28 л/хв
Число подвоєних ходів за хвилину	40
Максимальна глибина всмоктування	7 м
Внутрішній діаметр циліндра	75 мм
Хід поршня	160 мм
Приєднувальна різьба на фланці насоса G"	5/4"
Вага насоса	76 кг

Ручний двоциліндровий насос LILA 75

Двоциліндровий насос односторонньої дії LILA 75 може бути встановлений в дуже обмеженому просторі для вільного витоку і напору води. Насос складається з двох робочих циліндрів діаметром 75 мм, що приводяться в дію регульованим важелем.
Змінна конструкція насоса забезпечує широкий спектр застосування — наприклад, для перекачування води в дачних будинках, для поливу та зрошування садів тощо.



Кольорове оформлення:
синій / зелений

КРЕСЛЕННЯ МОЖЛИВОГО ВИКОРИСТАННЯ НАСОСА LILA 75

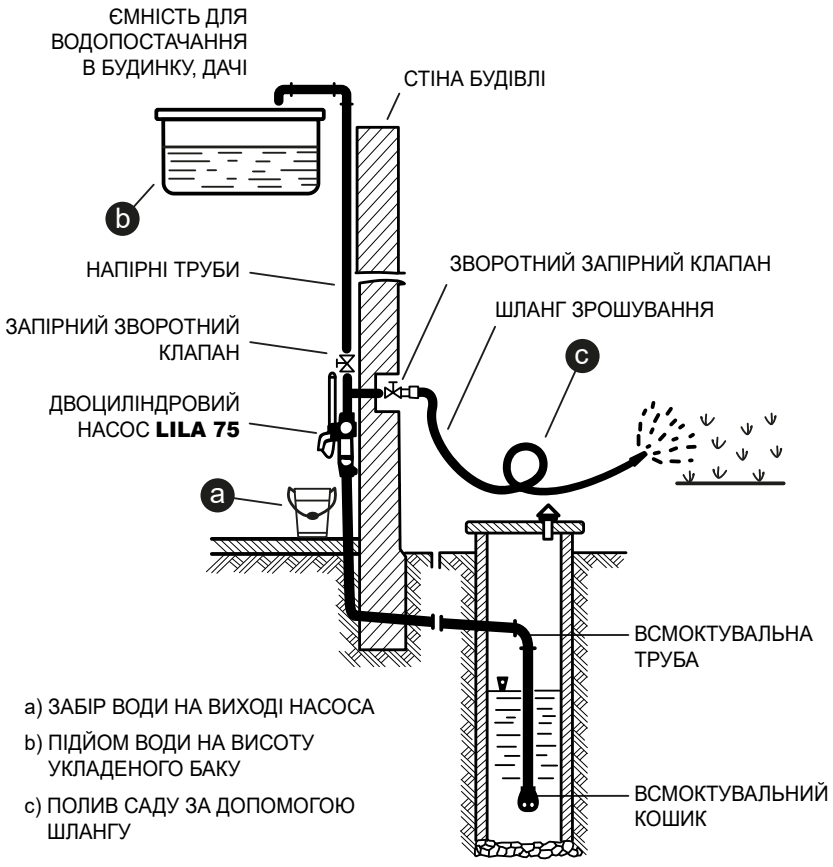

Таблиця технічної інформації Двопоршневий насос LILA

ТИП РУЧНОГО НАСОСА	LILA 75
Кількість переміщуваної води — витік	40 л/хв
Кількість переміщуваної води — напір	30 л/хв
Число подвоєних ходів за хвилину — витік	40
Число подвоєних ходів за хвилину — напір	35
Максимальна глибина всмоктування	7 м
Внутрішній діаметр циліндра	75 мм
Хід поршня	115 мм
Висота переміщення	20 м
Приєднувальна різьба G" всмоктувального та напірного фланця	5/4" (DN32)
Вага насоса	20 кг

РУЧНІ НАСОСИ ДЛЯ ПІДНЯТТЯ І ПОДАЧІ ВОДИ З ГЛИБИНИ ДО 30 м

Може використовуватися для викопаної або пробуреної свердловини максимальною глибиною до 30 метрів

РУЧНИЙ НАСОС-КОЛОНКА СТАНДАРТ

Ручні насоси-колонки типу СТАНДАРТ з високою напірною стійкою призначені для перекачування води без механічних домішок з максимальною температурою до 40 °C. Перекачування води з пробурених свердловин глибиною до 30 м.
Висока напірна стійка призначена для підключення до комплекту установки для занурення на глибину.

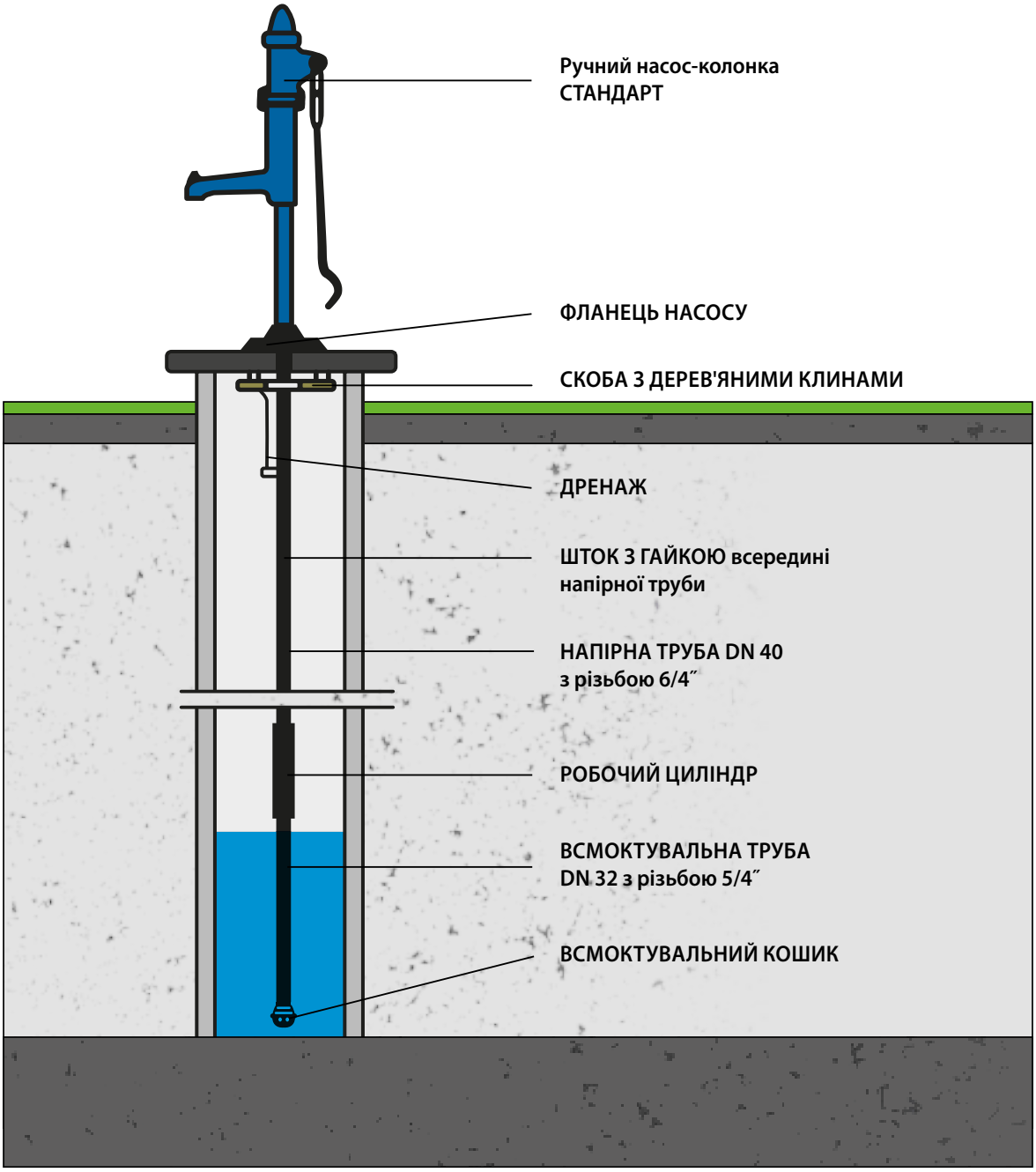

Ручний насос-колонка СТАНДАРТ II

Ручний насос, призначений для вільного витоку води.
Мінімальний діаметр свердловини колодязя = діаметр використовуваного циліндра + мінімум 20 мм.

Таблиця технічної інформації для ручного насоса СТАНДАРТ II

РОБОЧИЙ ЦИЛІНДР	ОДИНИЦІ ВИМІРЮ-ВАННЯ	PV 308	PV 306	PV 306
Внутрішній діаметр робочого циліндра	мм	65	75	90
Зовнішній діаметр робочого циліндра	мм	90	145	165
Максимальна глибина колодязя	м	29	22	15
Хід поршня	мм	170	170	170
Кількість ходів за 1 хвилину		40	38	35
Кількість переміщуваної води	л/хв	20	25	37
Всмоктувальний фланець DN32G	"	5/4"		
Напірний фланець DN40G	"	6/4"		
Висота насоса	мм	1200		
Вага робочого циліндра	кг	4,5	6	7,7
Вага насоса СТАНДАРТ II	кг	22		



В насосів СТАНДАРТ II і СТАНДАРТ T можна повернути важіль відповідно до ваших потреб для зручного перекачування води ручкою та бажаного зовнішнього вигляду насоса на колодязі.



Кольорове оформлення:
чорний / синій / зелений

РУЧНИЙ НАСОС
СТАНДАРТ II

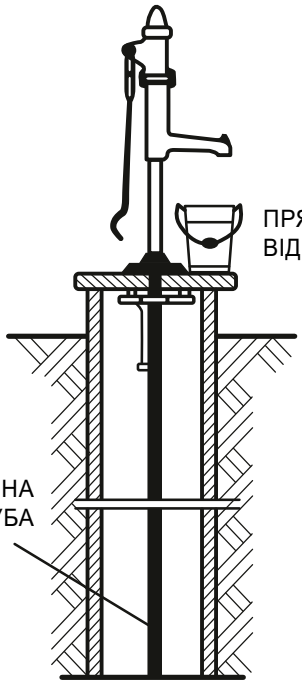

Ручний насос-колонка СТАНДАРТ Т

Ручний насос має напірну насадку і призначений для створення напору води. Таким чином, ви можете використовувати насос для транспортування води на більш високі місця або для поливу саду. Мінімальний діаметр свердловини колодязя = діаметр використовуваного циліндра + мінімум 20 мм.

Таблиця технічної інформації для ручного насоса СТАНДАРТ Т

РОБОЧИЙ ЦИЛІНДР	ОДИНИЦІ ВИМІРЮВАННЯ	PV 308	PV 306	PV 306
Внутрішній діаметр робочого циліндра	мм	65	75	90
Зовнішній діаметр робочого циліндра	мм	90	145	165
Максимальна глибина колодязя	м	29	22	15
Хід поршня	мм	170	170	170
Кількість ходів за 1 хвилину		40	38	35
Кількість переміщуваної води	л/хв	20	25	37
Всмоктувальний фланець DN32G	"	5/4"		
Напірний фланець DN40G	"	6/4"		
Висота напору над PV	м	25		
Висота насоса	мм	1200		
Вага робочого циліндра	кг	4,5	6	7,7
Вага насоса	кг	26		



Кольорове оформлення:
чорний / зелений

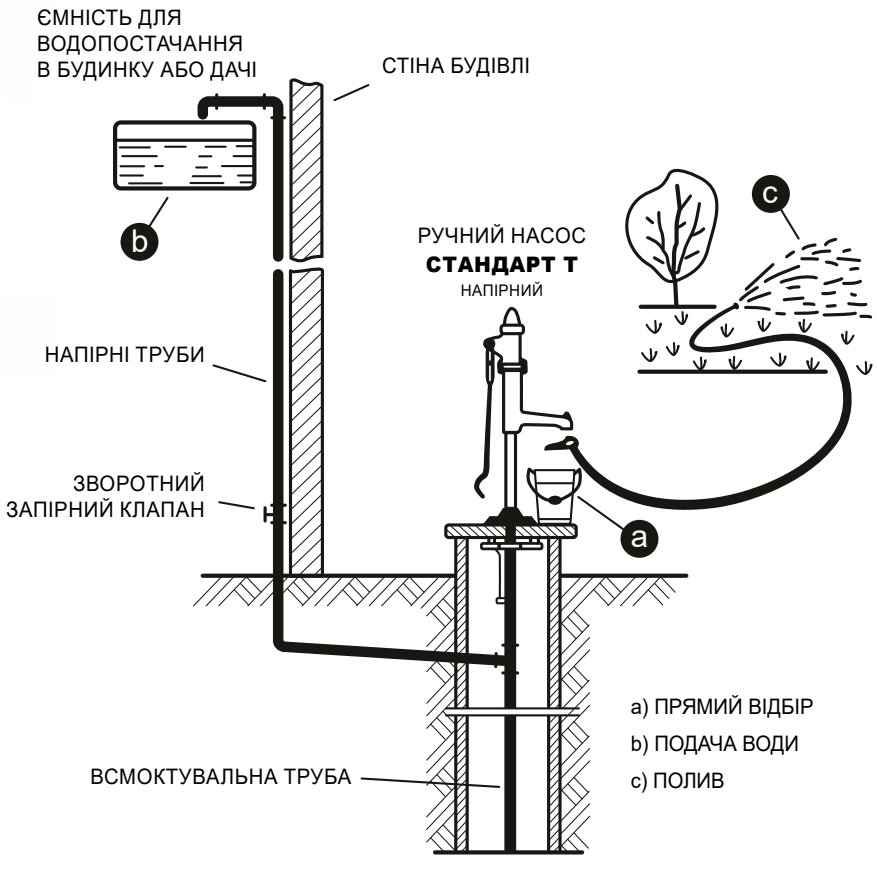

КОМПЛЕКТ УСТАНОВКИ ДЛЯ ЗАНУРЕННЯ НА ГЛИБИНУ ДО РУЧНИХ НАСОСІВ-КОЛОНОК СТАНДАРТ

Таблиця з переліком необхідних компонентів Установки для занурення на глибину для належної роботи ручних насосів типу СТАНДАРТ

КОД	НАЗВА	4 м	5 м	6 м	7 м	8 м	9 м	10 м	11 м	12 м	13 м	14 м	15 м	16 м	17 м
	Ручний насос-колонка СТАНДАРТ Т або СТАНДАРТ II	1	1	1	1	1	1	1	1	1	1	1	1	1	1
6201	Всмоктувальна трубка 5/4" 2,2 м + SK Пірат	1		1											
6203	Всмоктувальна труба 5/4" 3,2 м + BK Пірат		1		1	1	1	1	1	1	1	1	1	1	1
6204	Всмоктувальна труба 5/4" 2 м + муфта			1	1	1	1	1	1	1	1	1	1	1	1
6205	Напірна труба 1 м з отвором 6/4"	1	1	1	1										
6206	Напірна труба 2 м з отвором 6/4"					1		1							
6207	Напірна труба 3 м з отвором 6/4"						1		1	1	1	1	1	1	1
6217	Робочий циліндр 306/90	1	1	1	1	1	1	1	1	1	1	1	1		
6216	Робочий циліндр 306/75													1	1
6218	Робочий циліндр 308/65														
6208	Напірна труба 1 м + муфта 6/4"									1	1				
6209	Напірна труба 2 м + муфта 6/4"							1	1	1		1		2	1
6210	Напірна труба 3 м + муфта 6/4"										1	1	2	1	2
6211	Шток 2,15 м з гайкою M12	1	1	1	1		1			1	1		1		
6212	Шток 3,15 м з гайкою M12					1		1	1			1		1	1
6213	Шток 2,00 м з гайкою M12						1	1		1			1	1	
6214	Шток 3,00 м з гайкою M12								1	1	2	2	2	2	3
6221	Дренажне обладнання	1	1	1	1	1	1	1	1	1	1	1	1	1	1
3349	Кріпильна скоба з клинами	1	1	1	1	1	1	1	1	1	1	1	1	1	1

КОД	НАЗВА	18 м	19 м	20 м	21 м	22 м	23 м	24 м	25 м	26 м	27 м	28 м	29 м	30 м
	Ручний насос-колонка СТАНДАРТ Т або СТАНДАРТ II	1	1	1	1	1	1	1	1	1	1	1	1	1
6201	Всмоктувальна трубка 5/4" 2,2 м + SK Пірат													
6203	Всмоктувальна труба 5/4" 3,2 м + BK Пірат	1	1	1	1	1	1	1	1	1	1	1	1	1
6204	Всмоктувальна труба 5/4" 2 м + муфта	1	1	1	1	1	1	1	1	1	1	1	1	1
6205	Напірна труба 1 м з отвором 6/4"													
6206	Напірна труба 2 м з отвором 6/4"													
6207	Напірна труба 3 м з отвором 6/4"	1	1	1	1	1	1	1	1	1	1	1	1	1
6217	Робочий циліндр 306/90													
6216	Робочий циліндр 306/75	1	1	1	1	1								
6218	Робочий циліндр 308/65						1	1	1	1	1	1	1	1
6208	Напірна труба 1 м + муфта 6/4"	1	1					1	1					1
6209	Напірна труба 2 м + муфта 6/4"	1		1		2	1	1		1		2	1	1
6210	Напірна труба 3 м + муфта 6/4"	2	3	3	4	3	4	4	5	5	6	5	6	6
6211	Шток 2,15 м з гайкою M12	1	1		1			1	1		1			1
6212	Шток 3,15 м з гайкою M12			1		1	1			1		1	1	
6213	Шток 2,00 м з гайкою M12	1			1	1		1			1	1		1
6214	Шток 3,00 м з гайкою M12	3	4	4	4	4	5	5	6	6	6	6	7	7
6221	Дренажне обладнання	1	1	1	1	1	1	1	1	1	1	1	1	1
3349	Кріпильна скоба з клинами	1	1	1	1	1	1	1	1	1	1	1	1	1

Установка для занурення на глибину складається з кріпильної скоби з дерев'яними клинами, робочого циліндра, напірних труб і всмоктувальної труби зі всмоктувальним кошиком. А також з дренажного обладнання (для зливу води з корпусу, щоб вода в ньому не замерзала), яке знаходиться на напірній трубі приблизно на 80 см нижче фланця колонки. До комплекту входить внутрішній шток, який з'єднує поршень в циліндрі з коромислом стійки, яке опосередковує передачу руху між важелем ручного насоса і поршнем в робочому циліндрі. Робочий циліндр з робочим поршнем окремо розташований в колодязі над напірною трубою.
Тип робочого циліндра визначається глибиною свердловини. Напірні труби (над робочим циліндром) повинні бути металевими, в них проходить шток, а пластикові можуть пошкодитися. Всмоктувальна труба (під робочим циліндром) повинна бути на 100% герметичною, всі з'єднання мають бути ідеально ущільнені. Всмоктувальні труби також можуть бути пластиковими.

ЕЛЕМЕНТИ УСТАНОВКИ ДЛЯ ЗАНУРЕННЯ НА ГЛИБИНУ



Скоба без клинів



Напірна труба з отвором



Скоба з клинами

Всмоктувальна труба з муфтою



Всмоктувальна труба зі всмоктувальним кошиком ПІРАТ



Всмоктувальна труба зі всмоктувальним кошиком 321



Дренажне обладнання



Шток з гайкою

РОБОЧІ ЦИЛІНДРИ

Робочі циліндри є основною частиною установки для занурення на глибину для насосів СТАНДАРТ.
Тип циліндра, що використовується, залежить від глибини колодязя, див. Таблицю установки для занурення на глибину.

Робочий циліндр 306

Корпус циліндра являє собою єдине ціле. Між корпусом і фланцем знаходиться всмоктувальна заслінка. Усередині циліндра знаходиться поршень з гільзою і клапаном.



306/75



306/90

Робочий циліндр 308

Конструкція схожа на тип 306, але не має фланця. Нижня частина робочого циліндра із заслінкою з'єднана з корпусом за допомогою різьби.



308/65

Розміри робочих циліндрів

	ВИСОТА в мм	ЗОВНІШНІЙ ДІАМЕТР	РОЗМІР ФЛАНЦЯ
Робочий циліндр 306/75	395	85	145
Робочий циліндр 306/90	395	100	165
Робочий циліндр 308/65	375	77	90

ВСМОКТУВАЛЬНІ КОШИКИ

Всмоктувальні кошики використовуються як вхідні елементи всмоктувальної труби для забору води. Вони запобігають потраплянню грубих механічних домішок у всмоктувальну трубу під час всмоктування рідини. Всмоктувальний кошик завжди має бути встановлений вертикально, оскільки при зупинці насоса затвір клапана (заслінка, конус, кулька) щільно сидить в гнізді сама по собі, тобто під власною вагою і тиском стовпа рідини, запобігаючи таким чином зворотному потоку і витоку рідини зі всмоктувального трубопроводу. При запуску насоса затвір клапана (заслінка, конус, кулька) автоматично піднімається з гнізда під дією різниці тисків у всмоктувальній системі і дозволяє всмоктуваній рідині протікати через всмоктувальний кошик по трубі в напрямку ручного насоса.

Чавунний всмоктувальний кошик ВК КУЛІ

Всмоктувальний кошик на патрубок з кульовим краном призначений для технічної води.
Верхня і нижня частини кошика з'єднані гвинтами. Всередині знаходиться прогумована кулька, яка вставляється в гумове кільце.
Використання: чиста або каламутна вода з механічними домішками (мул, пісок тощо) з максимальною температурою до 60 °C.

КОД ПРОДУКТУ	6606	6607	6608	6609	6610	6611
Приєднувальна різьба — в дюймах	1"	5/4"	6/4"	2"	2 1/2"	3"
Зазор DN — мм	25	32	40	50	70	80
Макс. зовнішній розмір — мм	96	115	128	145	172	240
Вага — кг	0,9	1,2	1,8	2,8	5,9	12
Максимальний надлишковий тиск — Мпа	1					



Чавунний всмоктувальний кошик ВК ПІРАТ

Всмоктувальний кошик на патрубок з тарілчастим клапаном призначений для технічної води. Всмоктувальний кошик відлитий цільним шматком. Звичайна конструкція клапана та гнізда — гумові ущільнення для чавуна.
Застосування: не тільки для ручних насосів, але, зокрема, для машинних насосів.
Чиста або каламутна вода без механічних домішок з максимальною температурою 60 °C.

КОД ПРОДУКТУ	6600	6601	6602	6603	6604	6605
Приєднувальна різьба — в дюймах	1"	5/4"	6/4"	2"	2 1/2"	3"
Зазор DN — мм	25	32	40	50	70	80
Макс. зовнішній розмір — мм	72	84	90	107	121	152
Вага — кг	1,1	1	1,2	2,8	4,8	7,8
Максимальний надлишковий тиск — Мпа	1					



Пластиковий всмоктувальний кошик ВК ПЛАСТИК

Всмоктувальний кошик на патрубок з клапаном також підходить для питної води. Всмоктувальний кошик виготовлений з пластикового профілю з високою механічною стійкістю і тривалим терміном служби.
Використання: чиста або каламутна вода без механічних домішок при максимальній температурі 60 °C.

КОД ПРОДУКТУ	6622	6620	6621
Приєднувальна різьба — в дюймах	1"	5/4"	6/4"
Зазор DN — мм	25	32	40
Макс. зовнішній розмір — мм	99	99	99
Вага — кг	0,25	0,24	0,24
Максимальний надлишковий тиск — Мпа	1		

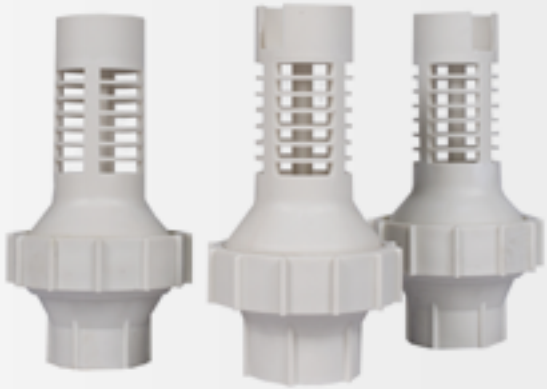

Ручний мембранний насос

Мембранний насос призначений в першу чергу для перекачування сильно забруднених рідин (стічні ями, септики тощо). Насос повинен бути встановлений у вертикальному положенні.



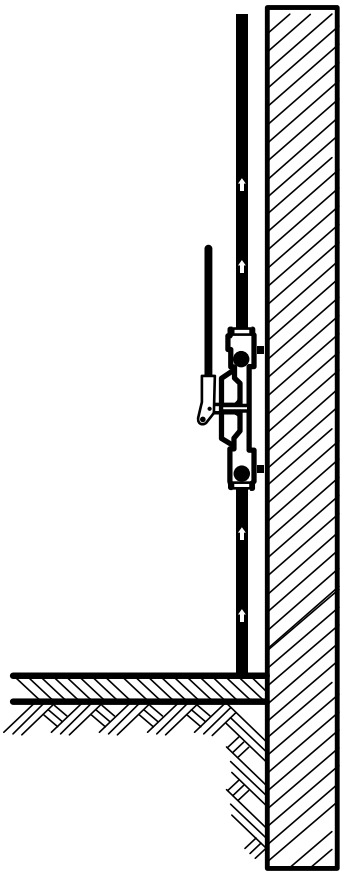

Таблиця технічної інформації для Мембранних насосів

ТИП РУЧНОГО НАСОСА	МЕМБРАННИЙ
Кількість переміщуваної води	0,65 л/хід
Максимальна глибина всмоктування	4 м
Максимальна висота напору	15 м
Приєднувальна різьба G	6/4"
Максимальна температура перекачуваної рідини	40 °C
Вага насоса	14,4 кг

Чавунна колонка для питної води — дизайн НОСТАЛЬГІЯ

Красивий і водночас функціональний декоративний елемент для садів, парків, скверів, міських зон відпочинку.
Завдяки внутрішній конструкції ця ностальгічна колонка підходить для підйому а подачі питної води.
Може підключатися до водорозподільної системи, тобто і до міського водопроводу, або до води, що подається електричним насосом з колодязя. Використовується для подачі вільно витікаючої води з водорозподільної системи. Легко запускати і зупиняти потік води завдяки важелю на підставці.



Низька колонка без підставки



Висока колонка з підставкою

Списовидні наконечники

Списовидні наконечники використовуються в болотистих місцевостях та усюди, де є великий запас ґрунтових вод, наприклад, у піщаних кар'єрах під час видобутку піску.
Списовидні наконечники можна використовувати з ручними насосами серії NP з низькою колонкою в м'яких водоносних шарах.
Вони також слугують як механічний фільтр.
Доступні в двох основних конструкціях з різьбою 6/4" і 5/4".



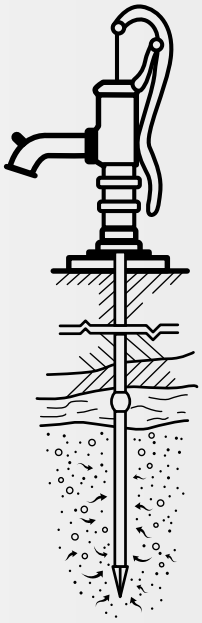

ТАБЛИЦІ НАЙМЕНУВАНЬ ТА КОДІВ ЗАМОВЛЕНЬ

КОД	НАЗВА
60071	Ручний насос-колонка СТАНДАРТ II — темно-зелений
60072	Ручний насос-колонка СТАНДАРТ II — чорний
60073	Ручний насос-колонка СТАНДАРТ II — синій
60061	Ручний насос-колонка СТАНДАРТ Т -—темно-зелений
60062	Ручний насос-колонка СТАНДАРТ Т — чорний
41001	Насос NP 75 круглий фланець — темно-зелений
41002	Насос NP 75 круглий фланець — чорний
60092	Насос NP 75 Ностальгічний - чорний
41021	Насос NP 75 бічний фланець — темно-зелений
60111	Підставка NP 75 — темно-зелена
60112	Підставка NP 75 — чорна
60122	Підставка NP 75 Ностальгічна — чорна
60051	Насос NP 75 LK 211 — темно-зелений
60142	Насос-колонка HP 75 Ностальгічний великий — чорний
4227	Насос NP 75 T — зелений
60011	Насос NP 90 круглий фланець — темно-зелений
60081	Двоциліндровий насос LILA 75 — темно-зелений
60083	Двоциліндровий насос LILA 75 — синій
41181	Мембранний насос — темно-зелений
41182	Мембранний насос — чорний

КОД	НАЗВА
41184	Мембранний насос — антрацит
60172	Чавунна колонка Ностальгічна для питної води низька — чорна
60162	Чавунна колонка Ностальгічна для питної води висока — чорна
6600	Всмоктувальний кошик Пірат 1"
6601	Всмоктувальний кошик Пірат 5/4"
6602	Всмоктувальний кошик Пірат 6/4"
6603	Всмоктувальний кошик Пірат 2"
6604	Всмоктувальний кошик Пірат 2 1/2"
6605	Всмоктувальний кошик Пірат 3"
6606	Всмоктувальний кошик Кулі 1"
6607	Всмоктувальний кошик Кулі 5/4"
6608	Всмоктувальний кошик Кулі 6/4"
6609	Всмоктувальний кошик Кулі 2"
6610	Всмоктувальний кошик Кулі 2 1/2"
6611	Всмоктувальний кошик Кулі 3"
6620	Пластиковий всмоктувальний кошик SKP 5/4"
6621	Пластиковий всмоктувальний кошик SKP 6/4"
6622	Всмоктувальний кошик пластиковий SKP 1"
6630	Списовидний наконечник 5/4"
6631	Списовидний наконечник 6/4"

ПРИМІТКИ



Kovoplast Chlumec nad Cidlinou, a.s.
Kozelkova 131/IV, 503 51 Chlumec nad Cidlinou

Більше інформації на

www.kovoplast.cz